FONTES DE PARIS

ILLUMINATION DES VILLES DU MONDE

FICHE TECHNIQUE

TECHNICAL SHEET

CHAMPAGNE

FONTES DE PARIS
ILLUMINATION DES VILLES DU MONDE

CARACTÉRISTIQUES TECHNIQUES

MATIÈRE	Candélabre en fonte d'acier
HAUTEUR	3,02 m / 3,22 m / 3,75 m
FIXATION	4 tiges de scellement ø 18x370, entraxe 200x200 mm
FINITION	Peinture polyester selon nuancier RAL
MODÈLE	Feuillage, lisse et cannelé
MODÈLES DE PARAPET	Hauteur : 2,30 m / 2,50 m / 3,05 m | Fixation : 3 tiges de scellement ø 18x370 à 120°, entraxe sur ø 220 mm

TECHNICAL CHARACTERISTICS

MATERIAL	Cast iron light pole
HEIGHT	3,02 m / 3,22 m / 3,75 m
FIXING	4 fixing sticks ø 18x370, distance between axes 200x200 mm
FINISH	Polyester paint according to RAL color chart
MODEL	Smooth, with foliage and with grooves
BASE MODELS	Height : 2,30 m / **2,50 m** / 3,05 m | 3 fixing sticks ø 18x370 with 120°, distance between axes ø 220 mm

FONTES DE PARIS
ILLUMINATION DES VILLES DU MONDE

DÉCORATIONS / DECORATIONS

Modèle lisse / Smooth model

Modèle feuillage / Model with foliage

Modèle cannelé / Model with grooves

Modèle parapet / Base model
(2,30 m / 2,50 m / 3,05 m)

Grand modèle / High model
(3,02 m / 3,22 m / 3,75 m)

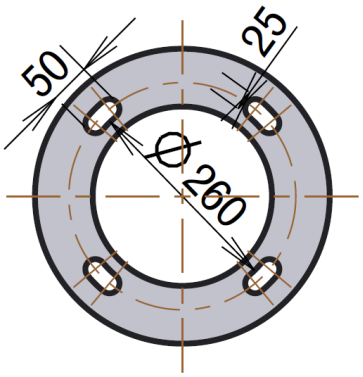

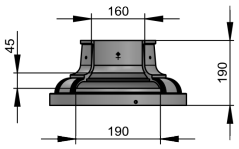

Dimensions trappe de visite

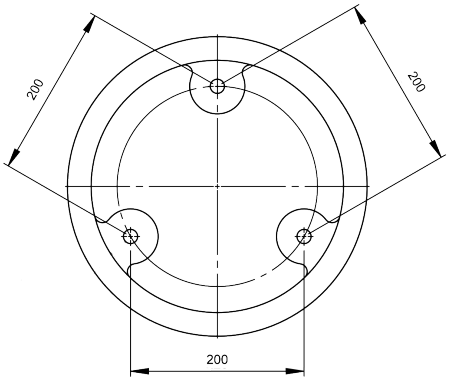

Disque de scellement

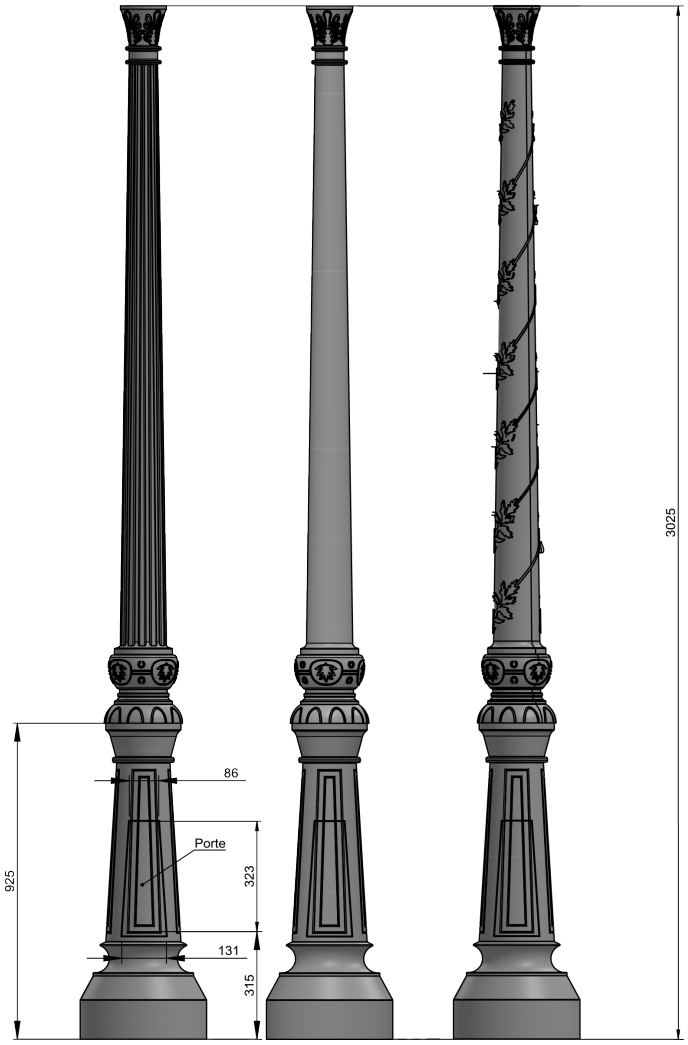

Surface de peinture : 1,525 m²

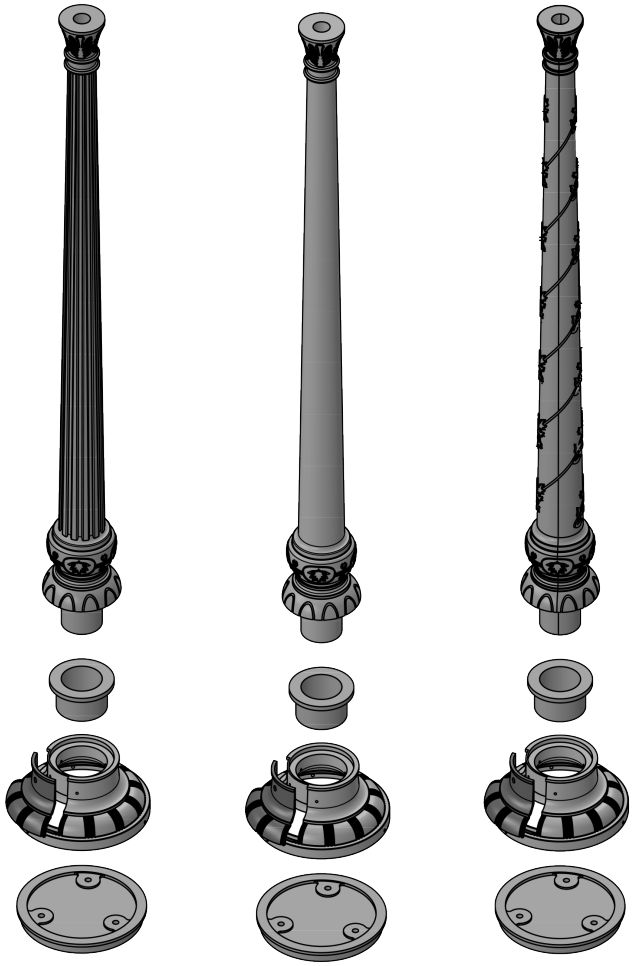

VERSION PARAPET

DESCRIPTION :

Finition :
- -Peinture d'apprêt
- Ral suivant nuancier

Fixation :
- Lanterne : crapaudines
- Borne : tiges de scellement

Type de porte :
- Porte d'accès avec serrure batteuse

Options :
- Métallisation
- Écusson ville sur la borne

Ligne CHAMPAGNE

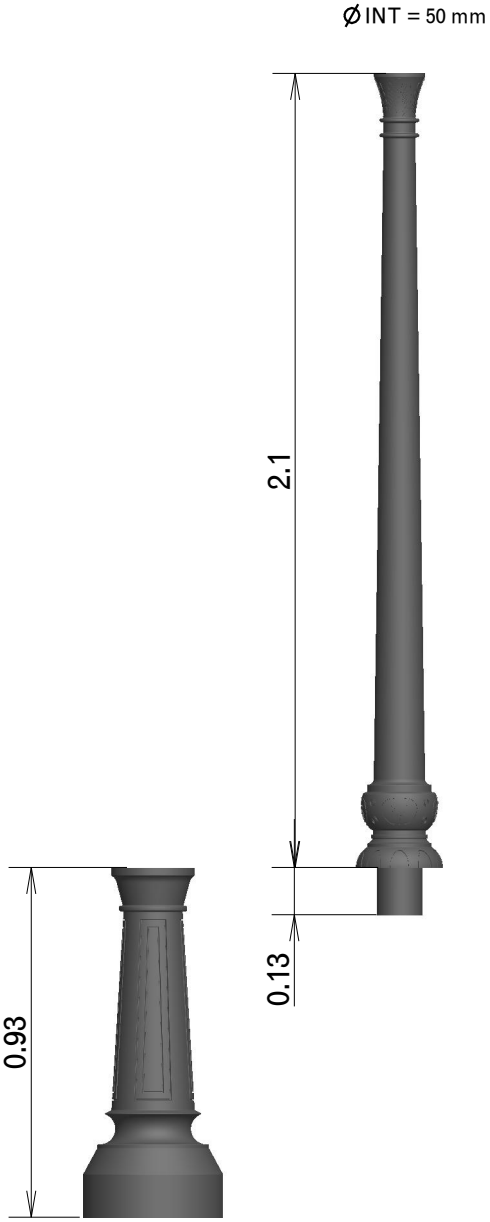

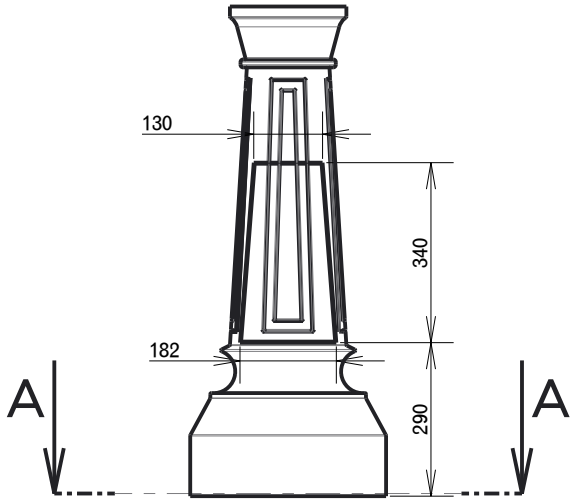

COUPE A-A
ECHELLE 0.070

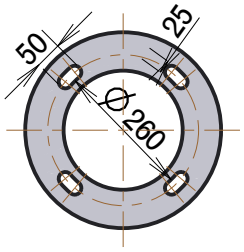

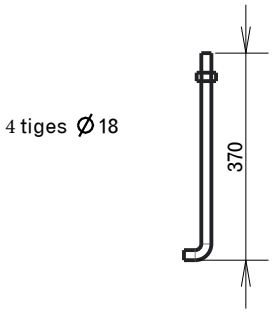

Carré inscrit : 128 x 128

H (m)	Poids (kg)	Surface (m²)
3,02	152	0,46
3,22	167	0,48
3,75	192	0,54
Version sur parapet :		
2,30	118	0,3
2,50	125	0,32
3,05	160	0,38

DESCRIPTION

Finition :

- Peinture d'appêt
- RAL suivant nuancier

Fixation :

- Lanterne : Crapaudine
- Borne : Tiges à scellement

Type de porte :

- Porte d'accès avec serrure batteuse

Options :

- Métallisation
- Ecusson Ville sur la borne